РУКОВОДСТВО ПО ЭКСПЛУАТАЦИИ И ТЕХНИЧЕСКОМУ ОБСЛУЖИВАНИЮ

МОДЕЛИ
OCEAN INDUSTRIAL (ДЛЯ ПРОМЫШЛЕННОГО ИСПОЛЬЗОВАНИЯ) ALBORAN

info@arionapools.com
arionapools.com

РУКОВОДСТВО ПО ЭКСПЛУАТАЦИИ И ТЕХНИЧЕСКОМУ ОБСЛУЖИВАНИЮ

МОДЕЛИ

OCEAN INDUSTRIAL (ДЛЯ ПРОМЫШЛЕННОГО ИСПОЛЬЗОВАНИЯ) ALBORAN

ÍNDICE GENERAL

Стр. 3. Характеристики
Стр. 4. Технические данные модели Ocean Industrial
Стр. 5. Технические данные модели Alborán
Стр. 6. 1. Обращение с фильтром (упаковка, хранение, правила транспортировки)
Стр. 6. 2. Установка (техническая комната)
Стр. 7. 2. Установка (установка клапанной батареи, гидравлическое испытание, заполнение фильтра)
Стр. 8, 9. 3. Рабочие режимы (фильтрация, промывка, ополаскивание, перекрытие)
Стр. 10. 3. Рабочие режимы (выгрузка песка из фильтра)
Стр. 11. Важная информация

info@arionapools.com
arionapools.com

OCEAN INDUSTRIAL

ХАРАКТЕРИСТИКИ

Фильтр для общественных бассейнов, изготовленный в соответствии с промышленными стандартами. Корпус фильтра выполнен из армированного стекловолокна. Устойчив к УФ-лучам. Оснащен предохранительным клапаном высокого давления.

- Толщина фильтрующего слоя: 1 метр.
- Верхняя крышка диаметром 400 мм из армированного стекловолокна.
- Удаление фильтрующего материала через сливную трубу размером 3″ и пробку размером 1″.
- Соединительные фланцы из ПВХ.
- Фильтр с устойчивым к озону покрытием доступен под заказ.
- Дополнительная 5-клапанная батарея с фланцами.

ALBORAN

ХАРАКТЕРИСТИКИ

Фильтр для крупных частных или небольших общественных бассейнов, изготовленный в соответствии с промышленными стандартами. Корпус фильтра выполнен из армированного стекловолокна. Устойчив к УФ-лучам. Возможна установка 6-позиционного клапана или 5-клапанной батареи из ПВХ. Соединение производится с помощью фланцев из ПВХ. Диаметр фильтров: 950, 1100, 1200 и 1400 мм.

- Фильтрующий слой: 80 см.
- Верхняя крышка диаметром 400 мм из армированного стекловолокна с пробкой выпуска воздуха размером 1″.
- Удаление фильтрующего материала через сливную трубу размером 75 мм и пробку размером 1″.
- Соединительные фланцы из ПВХ.

OCEAN INDUSTRIAL

МОДЕЛЬ MODEL MODÈLE	Ø	СОЕДИН.ЧАСТЬ CONNECTION CONNEXION	ПЛ. ФИЛЬТРАЦИИ FILTERING SURFACE SURFACE FILTRANTE	СКОРОСТЬ SPEED VITESSE	ПОТОК FLOW DEBIT	РАЗМЕРЫ / DIMENSIONS / DIMENSIONS (ММ)				МАССА ГРАВИЯ / GRAVEL / GRAVIER (1-2mm)	МАССА ПЕСКА / SAND / SABLE (0,4-0,8ММ)
	ММ	ММ	М²	М³/ч/М²	М³/ч	A	B	C	D	(кг)	(кг)
OC1050.20	1050	63	0,87	20	17	1755	1050	685	520	200	1100
OC1050.34	1050	75	0,87	30-40	26-34	1755	1050	685	520	200	1100
OC1050.50	1050	90	0,87	50	43	1755	1050	685	520	200	1100
OC1200.23	1200	75	1,13	20-30	23-34	1755	1200	685	520	250	1450
OC1200.45	1200	90	1,13	40-50	45-56	1755	1200	685	520	250	1450
OC1400.20	1400	75	1,54	20	31	1755	1400	685	520	375	2050
OC1400.30	1400	90	1,54	30	46	1755	1400	685	520	375	2050
OC1400.45	1400	110	1,54	40-50	62-77	1755	1400	685	520	375	2050
OC1600.20	1600	90	2,01	20	40	1755	1600	685	520	500	2350
OC1600.34	1600	110	2,01	30-40	60-80	1755	1600	685	520	500	2350
OC1600.50	1600	125	2,01	50	100	1755	1600	685	520	500	2350
OC1800.20	1800	90	2,54	20	51	1980	1800	700	720	750	3350
OC1800.30	1800	110	2,54	30	76	1980	1800	700	720	750	3350
OC1800.40	1800	125	2,54	40	102	1980	1800	700	720	750	3350
OC1800.50	1800	140	2,54	50	125	1980	1800	700	720	750	3350
OC2000.20	2000	110	3,14	20	63	1980	2000	700	720	1000	4300
OC2000.30	2000	125	3,14	30	94	1980	2000	700	720	1000	4300
OC2000.40	2000	140	3,14	40	126	1980	2000	700	720	1000	4300
OC2000.50	2000	160	3,14	50	157	1980	2000	700	720	1000	4300

ТЕХНИЧЕСКИЕ ДАННЫЕ
TECHNICAL DATA
DONNÉES TECHNIQUES

РАБОЧЕЕ ДАВЛЕНИЕ WORKING PRESSURE PRESSION TRAVAIL	0,6 -2 кг/см²
МАКС. ДАВЛЕНИЕ MAXIMUM PRESSURE PRESSION MAXIMALE	2,5 кг/см²
ИСПЫТАТЕЛЬНОЕ TESTING PRESSURE PRESSION PREUVE	3,75 кг/см²
РАБОЧАЯ ТЕМПЕРАТУРА OPERATING TEMP TEMP. DE FONCTION	1° - 40°C
ВЕРХНИЙ ЛЮК TOP HOLE OUVERTURE SUPÉRIEURE	Ø 400 мм
СЛИВНАЯ ТРУБА: ДЛЯ DRAIN: WATER/SAND DRAINAGE: EAU/SABLE	1"/ 3 "
ТОЛЩИНА ФИЛЬТРУЮЩЕГО BED DEPTH LIT FILTRANT	1 м

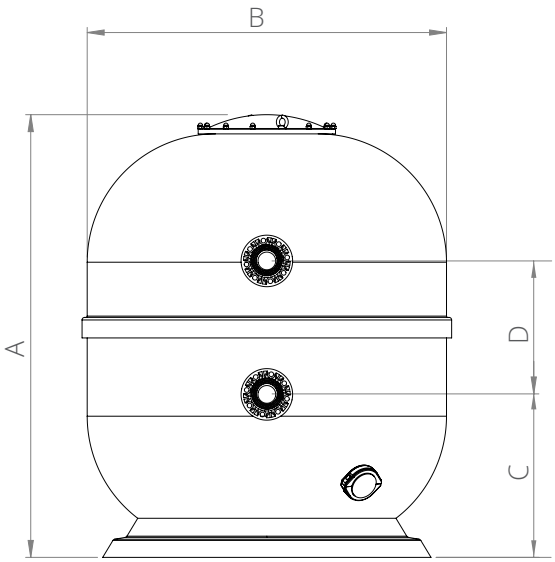

ALBORAN

МОДЕЛЬ MODEL MODÈLE	Ø	СОЕДИН.ЧАСТЬ CONNECTION CONNEXION	ПЛ. ФИЛЬТРАЦИИ FILTERING SURFACE SURFACE FILTRANTE	ПОТОК FLOW DEBIT	РАЗМЕРЫ (мм) DIMENSIONS (mm) DIMENSIONS (mm)				МАССА ПЕСКА ДЛЯ ЗАГРУЗКИ SAND LOAD CHARGE DE SABLE	ВЕС WEIGHT POIDS
	мм	мм	м²	V=50м³/ч	A	B	C	D	(кг)	(кг)
ALBORAN 950	950	75	0,70	35	675	950	490	740	975	62
ALBORAN 1100	1100	90	0,96	47,5	805	1100	400	525	1325	81
ALBORAN 1200	1200	90	1,13	56	955	1200	455	595	1575	93
ALBORAN 1400	1400	110	1,54	77	1301	1400	455	595	1750	120

ТЕХНИЧЕСКИЕ ДАННЫЕ
TECHNICAL DATA
DONNÉES TECHNIQUES

РАБОЧЕЕ ДАВЛЕНИЕ WORKING PRESSURE PRESSION TRAVAIL	0,6 -1,6 кг/см²
МАКС. ДАВЛЕНИЕ MAXIMUM PRESSURE PRESSION MAXIMALE	2 кг/см²
ИСПЫТАТЕЛЬНОЕ TESTING PRESSURE PRESSION PREUVE	3 кг/см²
РАБОЧАЯ ТЕМПЕРАТУРА OPERATING TEMP TEMP. DE FONCTION	1° - 40°C
ВЕРХНИЙ ЛЮК TOP HOLE OUVERTURE SUPÉRIEURE	Ø 400 мм
СЛИВНАЯ ТРУБА: ДЛЯ ВОДЫ/ПЕСКА DRAIN: WATER/SAND DRAINAGE: EAU/SABLE	1"/ 3 "
ТОЛЩИНА ФИЛЬТРУЮЩЕГО BED DEPTH LIT FILTRANT	0,8 м

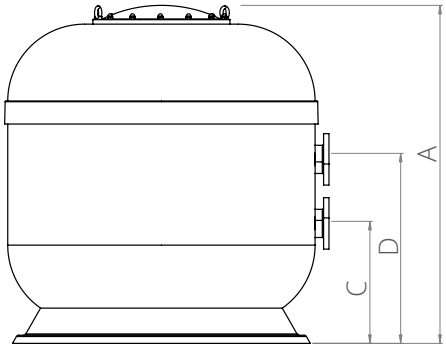

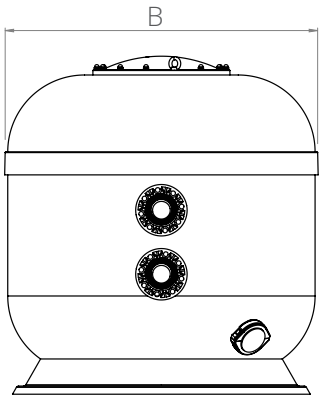

1. ОБРАЩЕНИЕ С ФИЛЬТРОМ

1.1. УПАКОВКА

Фильтры поставляются на соответствующих их габаритам деревянных поддонах, как правило, в вертикальном положении и в защитной пленке.

1.2. ХРАНЕНИЕ

Если фильтр не будет использоваться в ближайшее время, необходимо убрать его в оригинальную упаковку и поместить в сухое место, защищенное от солнечных лучей и неблагоприятных погодных условий.

1.3. ПРАВИЛА ТРАНСПОРТИРОВКИ

- Для погрузки и разгрузки фильтра, а также при проведении технических работ, используйте кран и вилочный погрузчик.
- Поднимать и транспортировать фильтры следует за петли, расположенные на приборе. Убедитесь, что подъемный кабель или строп способен выдержать вес фильтра. При любых перемещениях фильтра и проведении технических работ фильтр должен быть пустым (без воды и песка).
- Ни в коем случае не катите фильтр.
- Не перемещайте фильтр за впускные и выпускные патрубки, люк и смотровые отверстия.
- Для перемещения и поднятия фильтра не крепите крюки за внутреннюю полость.
- Несмотря на то, что фильтры устойчивы к внутреннему давлению, они поддаются повреждениям снаружи, поэтому избегайте ударов по фильтрам.
- Перед установкой фильтра убедитесь, что выбранное место полностью очищено и ровное. Также необходимо оставить достаточно места вокруг фильтра для облегчения проведения проверок и технического обслуживания.

2. УСТАНОВКА

2.1. ТЕХНИЧЕСКАЯ КОМНАТА

В технической комнате должно быть достаточно свободного места для

установки фильтра и клапанной батареи, при этом необходимо учитывать дополнительное пространство вокруг приборов, которое потребуется для дальнейших манипуляций с ними и их технического обслуживания.
Место установки фильтра должно располагать дренажной системой на случай протечки в трубах, фильтрах и насосах, а также хорошо проветриваться.

2.2. УСТАНОВКА КЛАПАННЫХ БАТАРЕЙ

Клапанную батарею необходимо устанавливать перед загрузкой фильтрующего материала в фильтр. Держатели клапанной батареи выдерживают вес ее клапанов, труб и воды, протекающей в ней, а также уменьшают нагрузку на соединения фильтра. Держатели необходимо установить на достаточно устойчивую поверхность и отрегулировать их высоту надлежащим образом.

2.3. ГИДРАВЛИЧЕСКОЕ ИСПЫТАНИЕ

Перед загрузкой фильтрующего материала залейте воду в фильтры и включите их. Данная процедура позволит выявить наличие проблем с герметичностью как в фильтре, так и в общей системе.

2.4. ЗАПОЛНЕНИЕ ФИЛЬТРА

- Снимите верхнюю и боковую (если имеется) крышки фильтра.
- Перед заполнением проверьте состояние внутренних элементов фильтра. Убедитесь, что диффузор и коллектор не повреждены, а сетчатые фильтрующие элементы плотно и правильно закреплены.
- Перед загрузкой фильтрующего материала заполните фильтр водой примерно наполовину. У моделей с боковым люком вода должна доходить до уровня его расположения. Это действие позволит избежать повреждения сетчатых фильтрующих элементов и сепараторов коллектора в ходе заполнения фильтра фильтрующим материалом.
- Используйте фильтрующий материал, указанный в технической информации, которая приводится в характеристиках фильтра.
- Первый слой гравия должен иметь толщину примерно 10 см и быть равномерно распределен по всей поверхности коллектора. Проводите эту процедуру с осторожностью, чтобы не повредить коллектор.
- Загружайте последующие слои песка, следуя рекомендациям, указанным в предыдущем пункте, до максимально рекомендуемого уровня.

• Засыпав песок до уровня расположения бокового люка, закройте люк крышкой и продолжайте заполнять фильтр.

• Аккуратно и тщательно очистите горловину фильтра, крышку и прокладку-кольцо, убрав все оставшиеся фильтрующие материалы. В заключение установите прокладку, закрепите и затяните крышку.

• После загрузки фильтра закройте его надлежащим образом и проведите промывку.

3. РАБОЧИЕ РЕЖИМЫ

Перед открытием и закрытием клапанов батареи всегда отключайте насос и проверяйте, чтобы в батареях не текла вода.

3.1. ФИЛЬТРАЦИЯ

Клапаны батареи должны принять следующую позицию:

ФИЛЬТРАЦИЯ

КЛАПАН	ПОЛОЖЕНИЕ
1	ОТКРЫТО
2	ЗАКРЫТО
3	ЗАКРЫТО
4	ЗАКРЫТО
5	ОТКРЫТО

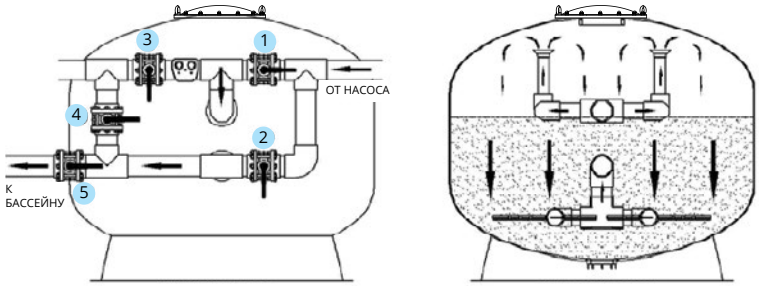

ВИД СНАРУЖИ

ВИД ИЗНУТРИ

Периодически проверяйте перепад давления между впускным и выпускным патрубками. Когда показатель достигнет 0,8-1,0 бар необходимо провести промывку фильтра.

3.2. ПРОМЫВКА

ПРОМЫВКА

КЛАПАН	ПОЛОЖЕНИЕ
1	ЗАКРЫТО
2	ОТКРЫТО
3	ОТКРЫТО
4	ЗАКРЫТО
5	ЗАКРЫТО

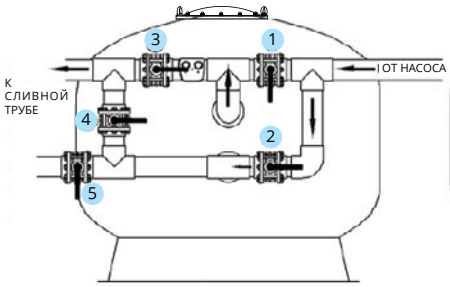

ВИД СНАРУЖИ

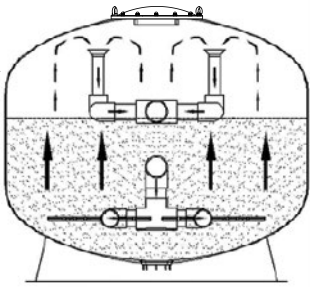

ВИД ИЗНУТРИ

Для правильной работы режима промывки рекомендуемая скорость потока для фильтров, оснащенных коллектором с сепараторами, составляет 40-50 м3/ч/м2, для фильтров с сетчатыми фильтрующими элементами – 60 м3/ч/м2.
Максимальная скорость потока во время промывки ограничивается максимально допустимой скоростью потока через трубы клапанной батареи и ее диаметром. Фильтры с сетчатыми фильтрующими элементами можно очищать как воздухом, так и водой. Воздух используется для разрыхления слоя песка и позволяет добиться более эффективной очистки фильтра, благодаря чему происходит экономия воды, потребляемой в ходе промывки.

3.3. ОПОЛАСКИВАНИЕ

Клапаны батареи должны принять следующую позицию:

ОПОЛАСКИВАНИЕ

КЛАПАН	ПОЛОЖЕНИЕ
1	ОТКРЫТО
2	ЗАКРЫТО
3	ЗАКРЫТО
4	ОТКРЫТО
5	ЗАКРЫТО

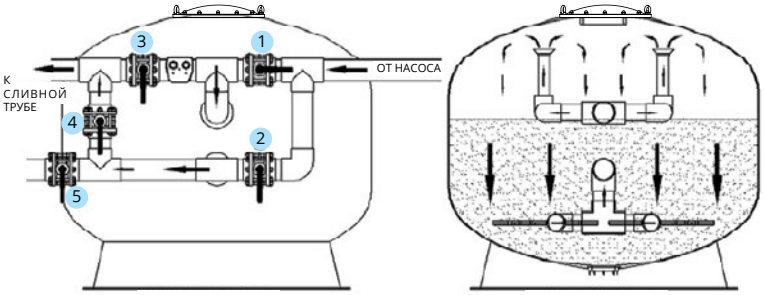

ВИД СНАРУЖИ

ВИД ИЗНУТРИ

Данную процедуру необходимо производить после промывки для удаления остатков загрязнения, которые могли проникнуть в коллекторы в ходе промывки. Продолжительность процедуры: 3 минуты.

3.4. ЗАКРЫТО

Клапаны батареи должны принять следующую позицию:

ЗАКРЫТО

КЛАПАН	ПОЛОЖЕНИЕ
1	ЗАКРЫТО
2	ЗАКРЫТО
3	ЗАКРЫТО
4	ЗАКРЫТО
5	ЗАКРЫТО

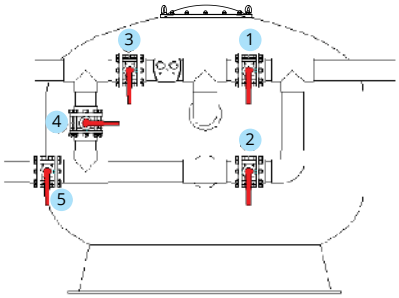

При любых работах по техническому обслуживанию клапаны должны быть закрыты.

3.5. RВЫГРУЗКА ПЕСКА ИЗ ФИЛЬТРА

- Опорожните фильтр, открыв сливную трубу, расположенную в нижней части аппарата.
- Снимите верхнюю крышку.
- Песок следует выгружать вручную изнутри фильтра.

Наличие бокового люка существенно облегчает выгрузку песка и проведение работ по техническому обслуживанию.

ВАЖНАЯ ИНФОРМАЦИЯ

С напорными фильтрами должен работать только квалифицированный персонал. Сотрудники, взаимодействующие с фильтром, должны быть проинструктированы о задачах, связанных с работой фильтра, а также об опасностях и возможном ущербе.

- **Для контроля давления используйте манометр.**

- **Рабочее давление фильтра не должно превышать максимальное давление, указанное в технической информации.**

- **Подающие элементы не рассчитаны на работу при отрицательном внутреннем давлении, поэтому принимайте все необходимые меры для предотвращения появления такой ситуации.**

- **Рекомендуется использовать оборудование, чье максимальное допустимое давление на 20% превышает максимальное давление, которое может достигнуть система в ходе работы.**

- **Не подключайте фильтр напрямую к водопроводу, поскольку давление воды в водопроводе всегда превышает максимально допустимое давление фильтра.**

- **Перед запуском цикла всегда выпускайте воздух изнутри фильтра.**

- **Разница давления между впускными и выпускными патрубками не должна превышать 1,0 бар. Большой перепад давления может повредить коллектор или сетчатые фильтры.**

- **В ходе промывки не должно превышаться максимальное рабочее давление фильтра.**

- **При воздушной очистке внутреннее давление не должно превышать 1,0 бар. Для подачи воздуха в фильтр используйте воздуходувку, а не компрессор.**

- **Всегда соблюдайте диапазон рабочих температур. Минимальная температура составляет 1°C, Максимальная температура – 40°C.**

- **В фильтрах, обработанных защитными от озона (O3) средствами, максимальная концентрация O3 не должна превышать 2 ppm. Стандартные фильтры не подходят для работы с озоном.**

- **Фильтры должны быть установлены таким образом, чтобы работы по техническому обслуживанию, ремонту и испытаниям могли проводиться без затруднений и надлежащим образом. Установите фильтр так, чтобы была видна заводская табличка и сохраните ее на приборе в течение всего его срока службы.**

info@arionapools.com

Polígono Industrial Egiburuberri 13-1B
20100 Errenteria, Gipuzkoa, Испания

arionapools.com