Jet Swim 1200

Инструкция по монтажу

Pahlén®
swimming pool equipment

Инструкция по монтажу противотока Jet Swim 1200

Pahlén swimming pool equipment

Пленочный бассейн

1. Демонтируйте переднюю панель противотока и подготовьте стену чаши бассейна согласно прилагаемой схеме. Центр корпуса противотока должен находиться 230 мм ниже уровня воды бассейна.
2. Вмонтируйте корпус противотока в стену чаши бассейна.
3. Вмонтируйте пленочное покрытие и наполните бассейн водой. Когда уровень воды достигнет 5 см до корпуса противотока прикрутите бронзовое кольцо и прокладку. Удалите лишнее пленочное покрытие с внутренней стороны кольца и вмонтируйте переднюю панель противотока.
4. Подсоедините шланг для смешивания воздуха и затяните шланговый зажим. Конец шланга расположите 100 мм над уровнем воды за стеной чаши бассейна.
5. Подсоедините стартовый шланг к автоматическому блоку управления насоса. **Внимание! Стартовый шланг нужно установить в форме петли 150-200 мм над уровнем воды.**
6. Подключите трубы и вентили к насосу согласно схеме. Резьбовые соединения уплотните изолентой.
7. Подключение к электричеству должно осуществляться **специалистом** и обеспечиваться заземлением.
8. Откройте вентили и включите насос при помощи стартовой кнопки, расположенной на передней панели корпуса противотока.
9. Переднюю панель корпуса можно поворачивать в правую или левую стороны, чтобы отрегулировать поток и получить смешение воздуха в струе воды.

Бетонный бассейн

1. Демонтируйте переднюю панель противотока и установите его корпус в форму. Готовая стена бассейна завершается фланцем на бронзовом корпусе. Центр корпуса противотока должен находиться на 230 мм ниже уровня воды.
2. Подсоедините стартовый шланг к корпусу противотока и вмонтируйте нагнетающий и всасывающеий патрубки, а так же трубу для смешивания воздуха и стартовый шланг с защитной трубкой до заливки. Резьбовые соединения уплотните изолентой.
3. После заливки вмонтируйте панель противотока.
4. Подсоедините шланг для смешивания воздуха и затяните шланговый зажим. Конец шланга расположите 100 мм над уровнем воды за стеной чаши бассейна.
5. Подсоедините стартовый шланг к панели контактора насоса. **Внимание! Стартовый шланг нужно установить в форме петли 150-200 мм над уровнем воды.**
6. Подключите трубы и вентили к насосу согласно схеме. Резьбовые соединения уплотняются изолентой.
7. Подключение к электричеству должно осуществляться **специалистом** и обеспечиваться заземлением.
8. Откройте вентили и включите насос при помощи стартовой кнопки на передней панеле корпуса противотока.
9. Переднюю панель корпуса можно поворачивать в правую или левую стороны, чтобы отрегулировать поток и получить смешение воздуха в струе воды.

Для облицовочных бассейнов, монтаж производится согласно п. 1-2 для бетонного бассейна и п. 3-8 для плёночного бассейна.

ВНИМАНИЕ!

- Струя противотока - сильная, нельзя находиться ближе чем 0,5 м от выхода струи.
- Всасывающая часть насоса находится за нержавеющим фронтом. Людям с длинными волосами необходимо быть особенно внимательными, чтобы волосы не попали во всасывающее отверстие.
- Маленьким детям нельзя находиться в бассейне без присмотра взрослых, когда противоток находится в действии.
- Перед запуском проинформируйте купающихся в бассейне.
- При риске замерзания: закройте вентили, отвинтите и слейте из насоса всю воду. Уменьшите уровень воды на 10 см ниже корпуса противотока, чтобы избежать повреждений от мороза. Насос должен храниться в помещении в зимнее время года.

ВНИМАНИЕ!

Водная среда **не должна** быть агрессивной.
Следуйте рекомендациям, указанным ниже:

Содержание хлора:	макс. 3 мг/л (ppm)
Содержание хлоридов:	макс. 150 мг/л (ppm)
значение pH:	7,2 - 7,8
Щелочность:	60-120 мг/л (ppm)
Кальциевая жесткость:	200-1000 мг/л (ppm)

RUSSIAN

Pahlén AB, Box 728, SE-194 27 Upplands Väsby, Sweden
Tel. +46 8 594 110 50, Fax +46 8 590 868 80, e-mail: info@pahlen.se, www.pahlen.com

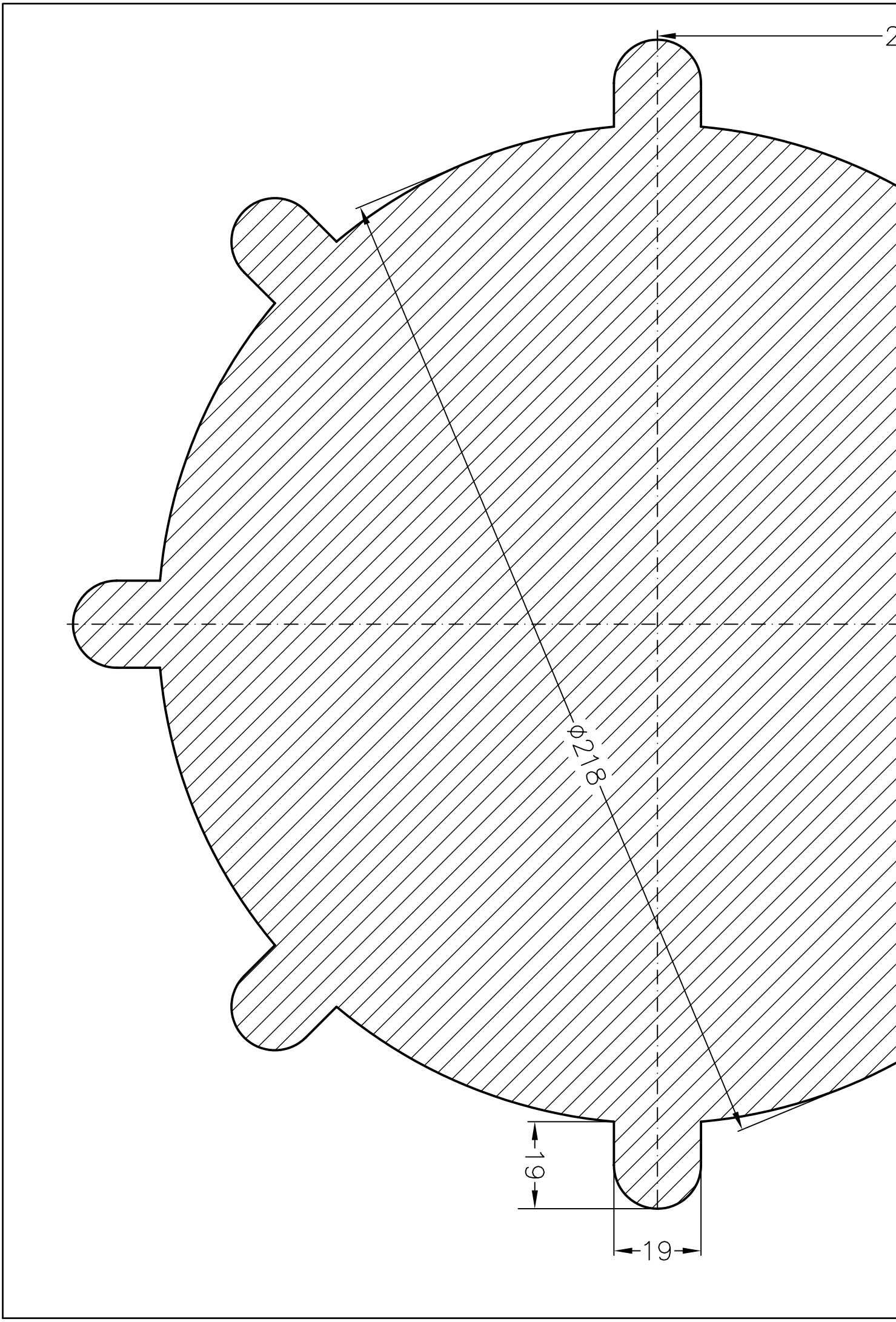
2
ϕ218
19
19

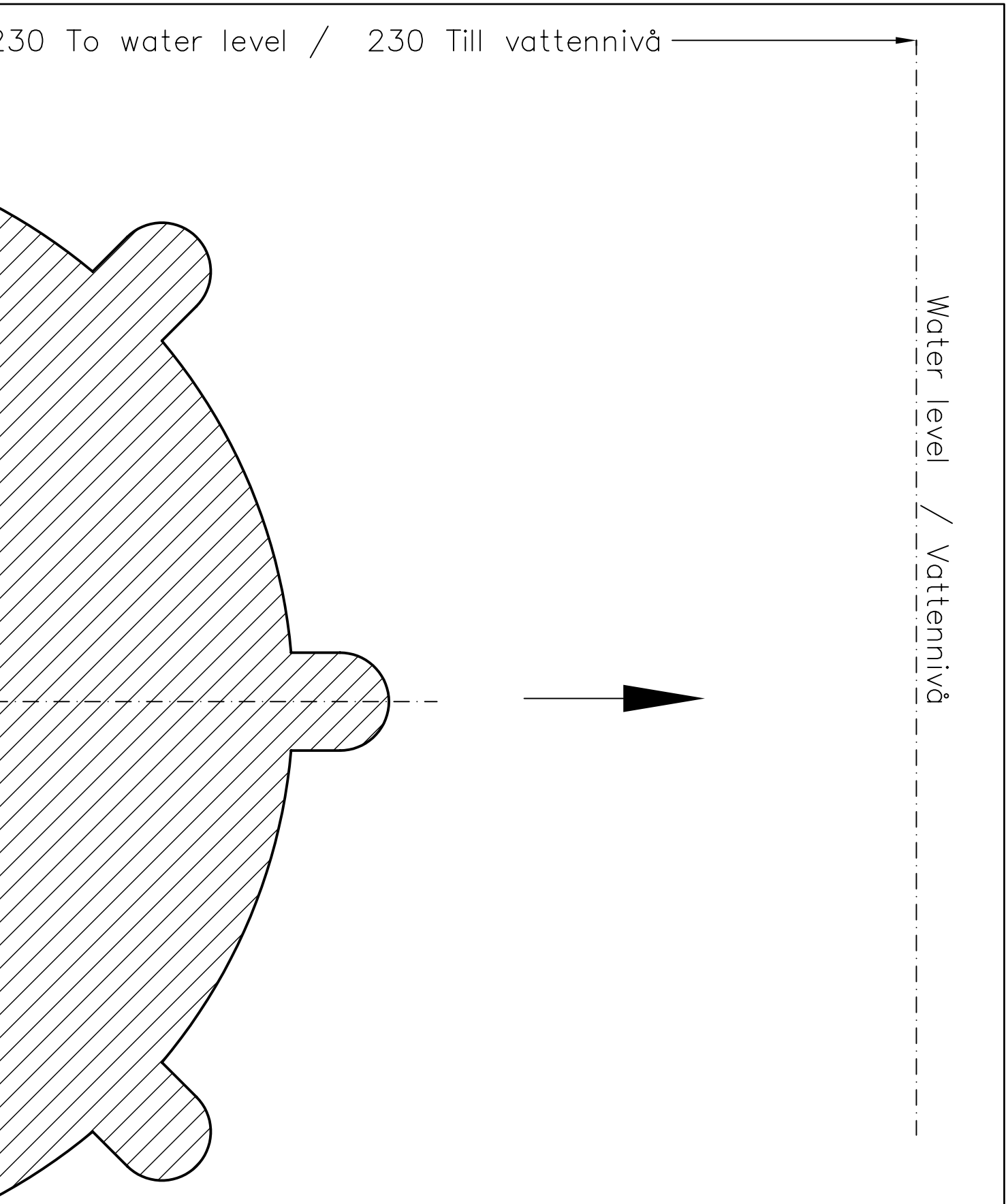

Det.–nr	Ant.	Benämning	Material	Mod.–nr Ämne Dimension	Anm.	
		Ytbehandling	Ersätter	Ersatt av	Konstr.	Godk.
		Ej direkt tol. satta mått enl. ISO 2768	Smst.rit.nr.	Gamla ritn nr.	Ritad	Filnamn r10586c
					Skala 1:1	Datum 03 01 17
					Ritn.–nr R10586	

Pahlén
Box 728, 194 27 UpplandsVäsby
Tel.08–59411050,Fax08–59086880

SAWPATTERN for HÅLTAGNINGSMALL till Jet Swim 1200

Монтаж

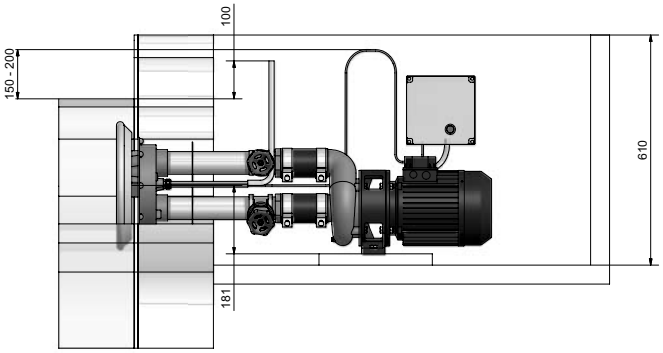

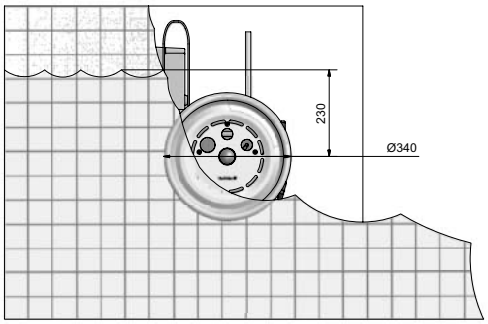

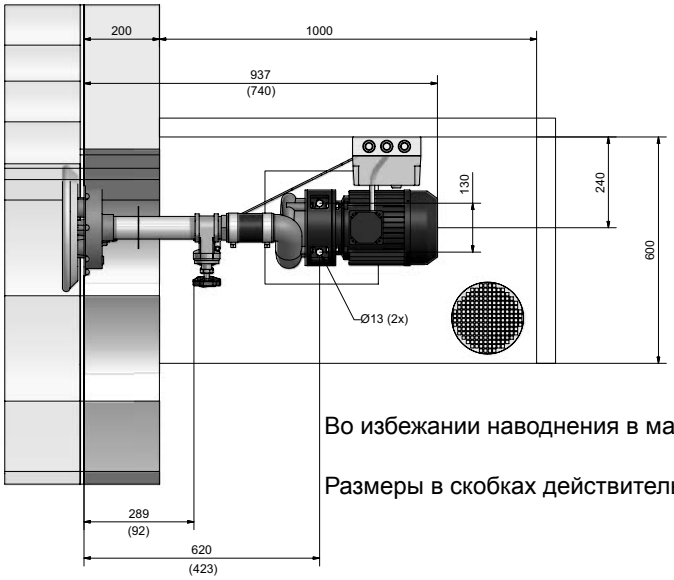

Во избежании наводнения в машинном отделении необходимо наличие водостока.

Размеры в скобках действительны для арт.№ 1301210 для плёночных бассейнов.

№ арт.

1301200	Корпус противотока Jet Swim 1200
1301210	Комплект обвязки Jet Swim 1200 для сборных или композитных бассейнов с плёночным покрытием
1301220	Комплект обвязки Jet Swim 1200 для бетонных бассейнов с плёночным покрытием
1301230	Комплект обвязки Jet Swim 1200 для бетонных бассейнов с плиточным покрытием
1301280	Насос 2,2 кВт Jet Swim 1200
1301290	Блок управления Jet Swim 1200

Насос Jet Swim включается нажатием кнопки ”on/off”. Стартовый шланг, который закрепляется в петле 150-200 мм над поверхностью воды, подключается к прессостату, расположенному на стороне автоматического блока управления.

Мощность насоса 900 л/мин.
Вращая лицевую панель Jet Swim можно регулировать струю.
Положение 1 – струя слабой мощности
Положение 2 - струя сильной мощности
Положение 3 - струя сильной мощности со смешиванием воздуха посредством воздействия инжектора.

Закрепите шланг для смешивания воздуха 100 мм выше уровня воды с обратной стороны чаши бассейна.

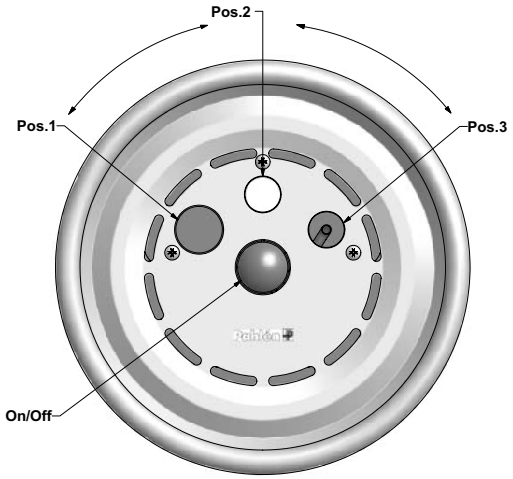

RUSSIAN

Pahlén AB, Box 728, SE-194 27 Upplands Väsby, Sweden
Tel. +46 8 594 110 50, Fax +46 8 590 868 80, e-mail: info@pahlen.se, www.pahlen.com

Pahlén®
swimming pool equipment

Pahlén AB
Box 728, SE-194 27 Upplands Väsby, Sweden
Tel. +46 8 594 110 50, Fax +46 8 590 868 80
e-mail: info@pahlen.se, www.pahlen.com

www.pahlen.com

MA30-01SERT/2009